平成21年度熊本県高等学校総合体育大会バレーボール競技　女子

特設：山鹿市総合体育館，A・B・C：合志市総合体育館（メイン）・D（サブ），G・H：必由館高校，I・J：東稜高校，K・L：国府

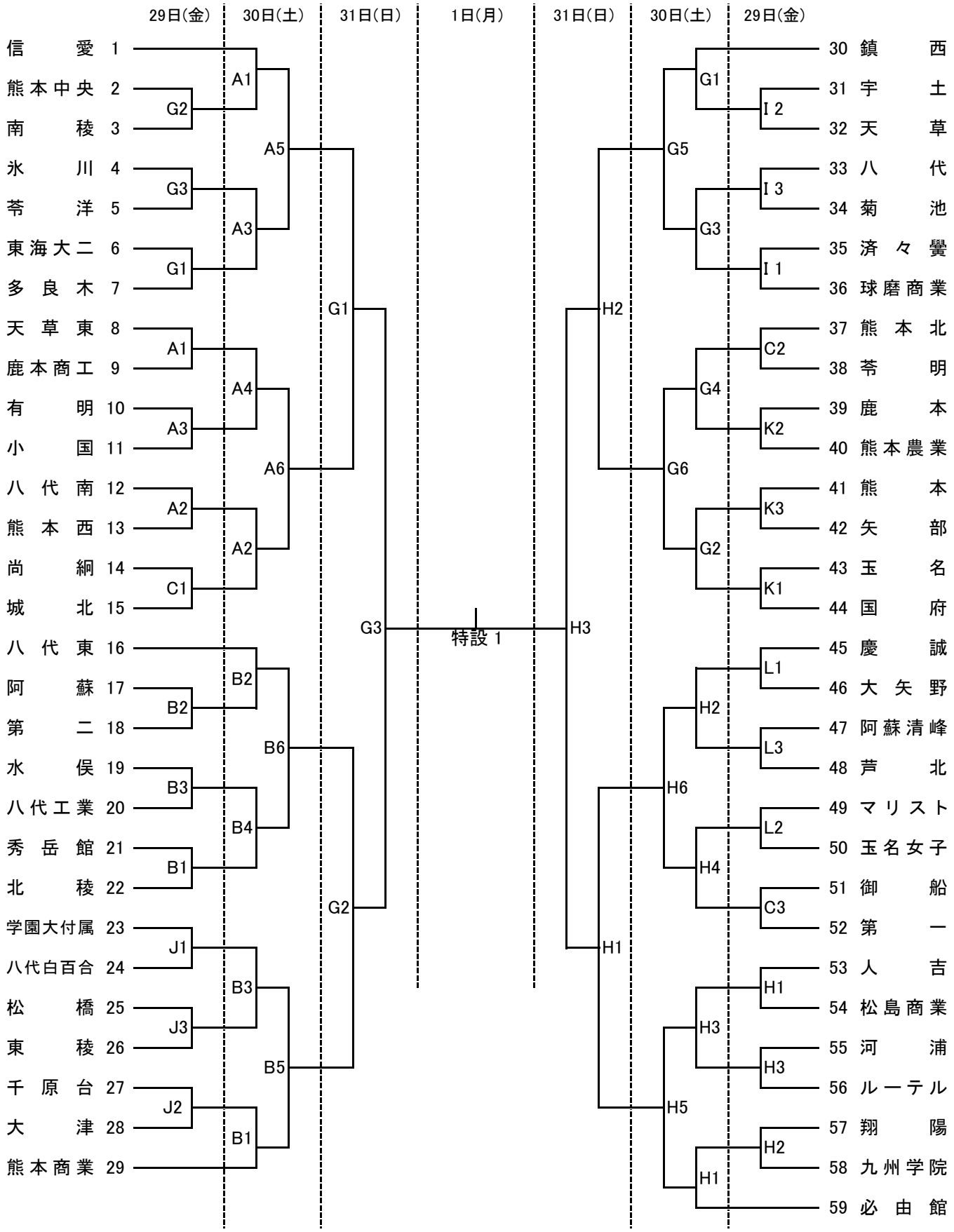

※天候等の都合により、日程が変更になる場合があります